P.T.F. ELETTRONICA S.R.L.
Sede Amministrativa e Legale: Via Vinca,5 40016 S.Giorgio di Piano (Bo)
Tel. 051 6650044 (r.a.) Fax 051 6650640
www.ptfelettronica.com info@ptfelettronica.com
Cod.Fiscale: 03055010379 P.iva: 00592151203 - Capitale sociale int.versato €25.000
Reg. Imp. Bo nr. 03055010379 del 19/02/1996 R.E.A. nr. 259969 del 14/10/1980 Bologna

GIUNTO DI COLLEGAMENTO ALBERO - ENCODER

Giunto HELI-CAL

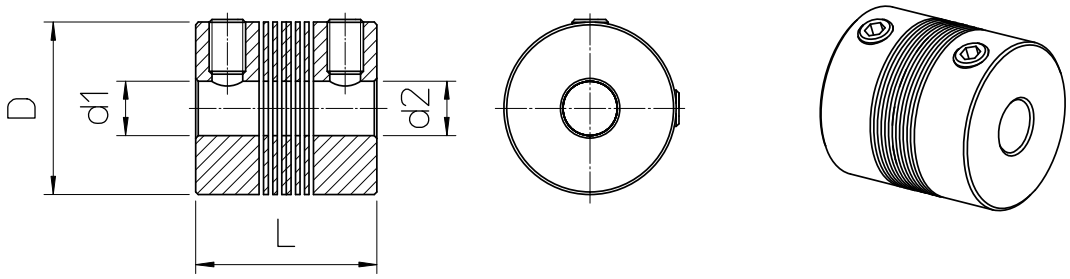

Dimensioni (D x L)	Diametro foro (d1 0 ÷ 0.05)	Diametro foro (d2 0 ÷ 0.05)	Fissaggio	Mt Max.
20 x 20 mm	6 mm	6 mm	N.4 M3	1.1 Nm
20 x 20 mm	8 mm	8 mm	N.4 M3	1.0 Nm
25 x 24 mm	6 mm	6 mm	N.4 M4	2.9 Nm
25 x 24 mm	8 mm	8 mm	N.4 M4	2.6 Nm
25 x 24 mm	9.52 mm	9.52 mm	N.4 M4	2.2 Nm
25 x 24 mm	10 mm	10 mm	N.4 M4	2.2 Nm

Giunto a MOLLA

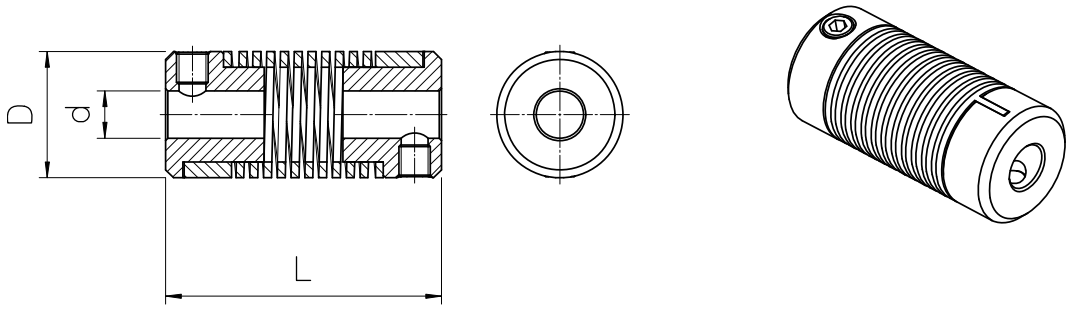

Dimensioni (D x L)	Diametro foro (d 0 ÷ 0.05)	Fissaggio	Mt Max.
16 x 35 mm	6, 8, 10 mm	N.2 M4	1.0 Nm

P.T.F. ELETTRONICA S.R.L.
Sede Amministrativa e Legale: Via Vinca,5 40016 S.Giorgio di Piano (Bo)
Tel. 051 6650044 (r.a.) Fax 051 6650640
www.ptfelettronica.com info@ptfelettronica.com
Cod.Fiscale: 03055010379 P.iva: 00592151203 - Capitale sociale int.versato €25.000
Reg. Imp. Bo nr. 03055010379 del 19/02/1996 R.E.A. nr. 259969 del 14/10/1980 Bologna

Giunto OLDHAM

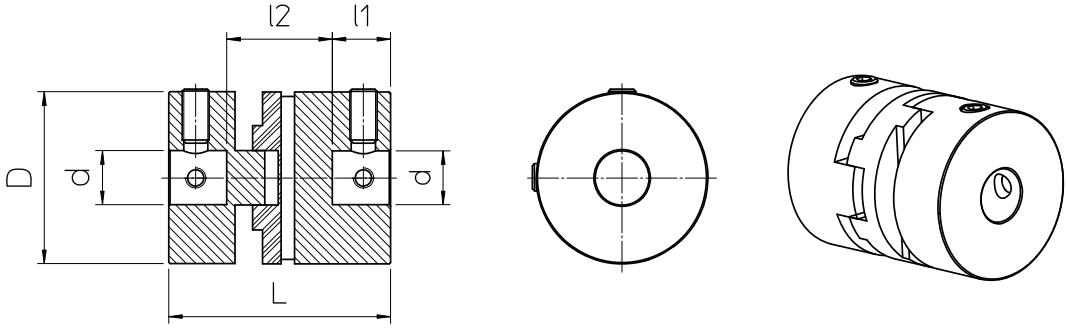

Dimensioni (D x L)	Diametro foro (d H7)	Fissaggio	Mt Max.
16 x 35 mm	6, 8, 10 mm	N.4 M4	1.0 Nm

Giunto PGFX (10, 20)

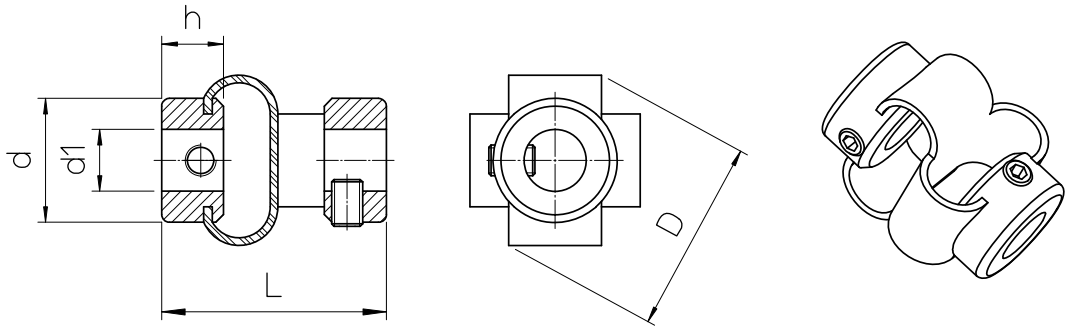

Dimensioni (D x L)	Diametro foro (d1 H7)	Diametro mozzo (d)	Fissaggio	Mt Max.	T °C
26 x 28 mm	6 - 8 mm	18 mm	N.2 M3	0.3 Nm	50°C
48 x 48 mm	10 - 12 mm	25 mm	N.2 M4	1.3 Nm	50°C

Senza obbligo di preavviso, i prodotti potrebbero essere soggetti a modifiche che la Casa Costruttrice si riserva di apportare perché ritenute necessarie al miglioramento degli stessi.