P.T.F. ELETTRONICA S.R.L.
Sede Amministrativa e Legale: Via Vinca,5 40016 S.Giorgio di Piano (Bo)
Tel. 051 6650044 (r.a.) Fax 051 6650640
www.ptfelettronica.com info@ptfelettronica.com
Cod.Fiscale: 03055010379 P.iva: 00592151203 - Capitale sociale int.versato €25.000
Reg. Imp. Bo nr. 03055010379 del 19/02/1996 R.E.A. nr. 259969 del 14/10/1980 Bologna

ENCODER OTTICO ASSOLUTO AEN500 (Seriale)

CARATTERISTICHE GENERALI

- Encoder ottico assoluto (singolo o multigiro).
- Interfaccia di uscita: **SSI, BiSS-C**.
- Flangia e custodia in alluminio.
- Uscita assiale o radiale con connettore M23 12 Pin o M12 8 Pin.

CARATTERISTICHE MECCANICHE ED ELETTRICHE

MECCANICHE

- Flangia tonda, con centraggio Ø 50 mm.
- Custodia in alluminio.
- Albero in acciaio Inox.
- Cuscinetti a sfere con schermi speciali ad alta tenuta.
- Elevata protezione dalle condizioni ambientali.

ELETTRICHE

- LED diagnostico.
- Input (direzione).
- Dati in uscita: stato, preset.

Cod. AEN500	
Risoluzione	10-17 Bit Singolo giro 12 Bit Multigiro
Velocità di rotazione max.	continua 10000 rpm momentanea 12000 rpm
Carico max. sull'albero	40 N (assiale) - 60 N (radiale)
Diametro albero (mm)	Ø 6
Temperatura di esercizio	-40 °C ÷ 100 °C
Temperatura di stoccaggio	-25 °C ÷ 85 °C (dovuta all'imballaggio)
Resistenza alle vibrazioni	100 m/s^2 (10 ÷ 2000 Hz)
Resistenza agli urti	1000 m/s^2 (6 ms)
Grado di protezione	IP 64 standard IP 67 opzionale
Coppia	≤ 0,01 Nm
Momento d'inerzia	$3{,}8 \times 10^{-6}$ kgm^2
Alimentazione	10 ÷ 30 V oppure 5 V ± 10%
Assorbimento	100 mA (ST), 150 mA (MT), 250 mA (SP)
Protocollo	BiSS-C, SSI (con o senza SinCos 1 Vpp)
Codice uscita	Binario, Gray
Collegamenti elettrici	vedi tabella relativa
Peso	260 g (ST), 310 g (MT)

P.T.F. ELETTRONICA S.R.L.

Sede Amministrativa e Legale: Via Vinca,5 40016 S.Giorgio di Piano (Bo)
Tel. 051 6650044 (r.a.) Fax 051 6650640
www.ptfelettronica.com info@ptfelettronica.com
Cod.Fiscale: 03055010379 P.iva: 00592151203 - Capitale sociale int.versato €25.000
Reg. Imp. Bo nr. 03055010379 del 19/02/1996 R.E.A. nr. 259969 del 14/10/1980 Bologna

COLLEGAMENTI ELETTRICI

Encoder fornito con connettore M23 (12 Pin)

CONNESSIONE				
N. Pin	**Segnali (BE, SB, SG)**	**Segnali (SC, BV)**	**Segnali (SP)**	**Segnali (SR, SH)**
1	0 V (alimentazione)	0 V (alimentazione)	$\overline{\text{Clock}}$	0 V (alimentazione)
2	Data	Data	Clock	Data
3	Clock	Clock	Data	Clock
4	n.c.	A	$\overline{\text{Data}}$	n.c.
5	$\overline{\text{Direzione}}$ *	$\overline{\text{Direzione}}$ *	RS 232 TxD	$\overline{\text{Direzione}}$ **
6	n.c.	B	RS 232 RxD	n.c.
7	n.c.	$\overline{\text{A}}$	0 V (uscita segnali)	n.c.
8	+ V	+ V	$\overline{\text{Direzione}}$	+ V
9	n.c.	$\overline{\text{B}}$	Preset 1	n.c.
10	$\overline{\text{Data}}$	$\overline{\text{Data}}$	Preset 2	$\overline{\text{Data}}$
11	$\overline{\text{Clock}}$	$\overline{\text{Clock}}$	+ V	$\overline{\text{Clock}}$
12	0 V (uscita segnali)	Sense	0 V (alimentazione)	Preset **

* Non connesso = rotazione oraria crescente
Connesso a 0 V = rotazione oraria decrescente
** Preset e Direzione attivi con segnale alto

Encoder fornito con connettore M12 (8 Pin)

CONNESSIONE	
N. Pin	**Segnali (BE, SB, SG)**
1	+ V
2	0 V
3	n.c.
4	$\overline{\text{Clock}}$
5	Data
6	Clock
7	$\overline{\text{Direzione}}$ *
8	$\overline{\text{Data}}$

DIMENSIONI

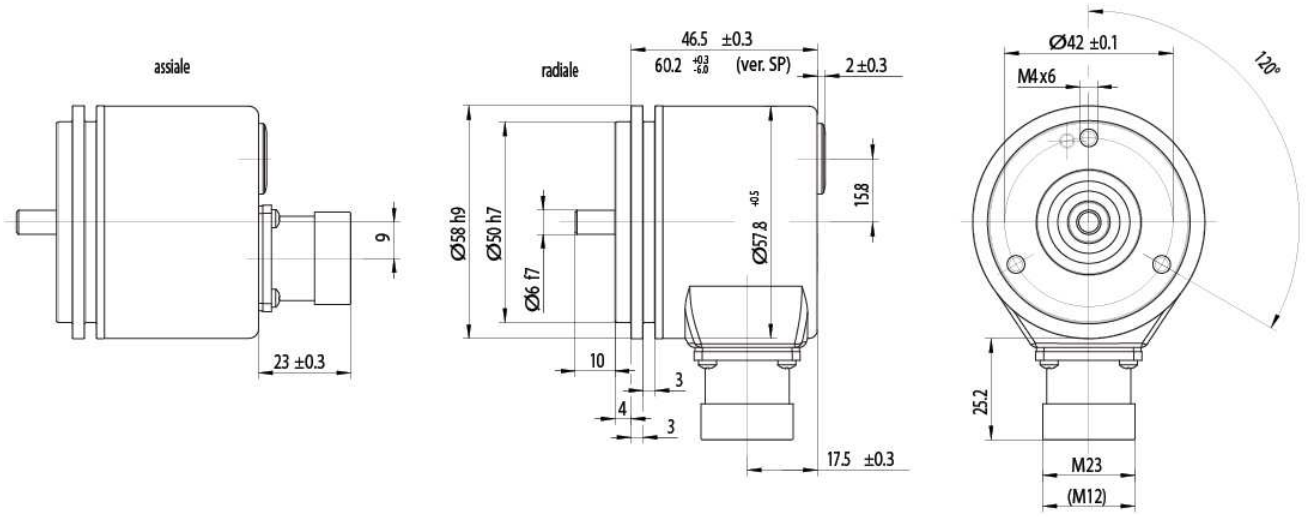

COSA NON FARE

- Lavorazioni meccaniche di qualsiasi tipo (taglio, foratura, fresatura, spianatura, ecc.).
- Modifiche in genere sia del corpo che dell'albero dell'encoder.
- Manomissioni, uso improprio e non conforme alle direttive tecniche della Casa Costruttrice.
- Urti e sollecitazioni esterne.

Senza obbligo di preavviso, i prodotti potrebbero essere soggetti a modifiche che la Casa Costruttrice si riserva di apportare perché ritenute necessarie al miglioramento degli stessi.