P.T.F. ELETTRONICA S.R.L.
Sede Amministrativa e Legale: Via Vinca,5 40016 S.Giorgio di Piano (Bo)
Tel. 051 6650044 (r.a.) Fax 051 6650640
www.ptfelettronica.com info@ptfelettronica.com
Cod.Fiscale: 03055010379 P.iva: 00592151203 - Capitale sociale int.versato €25.000
Reg. Imp. Bo nr. 03055010379 del 19/02/1996 R.E.A. nr. 259969 del 14/10/1980 Bologna

ENCODER OTTICO EN413

CARATTERISTICHE GENERALI

- Encoder ottico rotativo di dimensioni ridotte.
- Segnali bidirezionali con riferimento di zero.
- Fino a 500 impulsi giro.
- Elevata precisione di rotazione
- Flangia e custodia in zama.
- Uscita cavo in posizione radiale.

CARATTERISTICHE MECCANICHE ED ELETTRICHE

CAVI E COLLEGAMENTI ELETTRICI

Cavo 9 poli ∅ = 4.1 mm, guaina esterna in PVC

Sezione dei conduttori:
- alimentazioni: 0.08 mm^2
- segnali: 0.08 mm^2

Cavo 5 poli ∅ = 4.1 mm, guaina esterna in PVC

Sezione dei conduttori:
- alimentazioni: 0.35 mm^2
- segnali: 0.14 mm^2

NOTE.
Rispettare un raggio minimo di curvatura del cavo di 30 mm.

LINE DRIVER		PUSH-PULL		COLORE CONDUTTORE
CON ZERO	SENZA ZERO	CON ZERO	SENZA ZERO	
A	A	B	B	Verde
$\overline{A}$	$\overline{A}$	NC	NC	Arancio
B	B	A	A	Bianco
$\overline{B}$	$\overline{B}$	NC	NC	Azzurro
Z	Z	Z	NC	Marrone
$\overline{Z}$	NC	NC	NC	Giallo
SCH	SCH	SCH	SCH	Schermo
VS = 5V	VS = 5V	VS = 5V	VS = 5V	Rosso
VS0 = 0V	VS0 = 0V	VS0 = 0V	VS0 = 0V	Blu
9 POLI		5 POLI		**CAVO**

Cod. EN413	
Impulsi	50 ÷ 500 ppr
Velocità di rotazione max.	6000 rpm
Albero (diametro foro A)	Ø 6 mm (standard) Ø 6.35 mm (speciale)
Grado di protezione	IP 40
Temperatura di esercizio	0 ÷ 70°C
Temperatura di stoccaggio	-20 ÷ 80°C
Umidità relativa	20 ÷ 90% (non condensata)
Tensione di alimentazione	5 Vdc ± 5% oppure 12 ÷ 24 Vdc ± 5%
Assorbimento	45 mA
Frequenza max.	50 kHz
Uscita	LINE DRIVER PUSH-PULL
Lunghezza standard del cavo	1 m
Collegamenti elettrici	vedi tabella relativa
Peso	≈ 110 g

P.T.F. ELETTRONICA S.R.L.
Sede Amministrativa e Legale: Via Vinca,5 40016 S.Giorgio di Piano (Bo)
Tel. 051 6650044 (r.a.) Fax 051 6650640
www.ptfelettronica.com info@ptfelettronica.com
Cod.Fiscale: 03055010379 P.iva: 00592151203 - Capitale sociale int.versato €25.000
Reg. Imp. Bo nr. 03055010379 del 19/02/1996 R.E.A. nr. 259969 del 14/10/1980 Bologna

DIMENSIONI

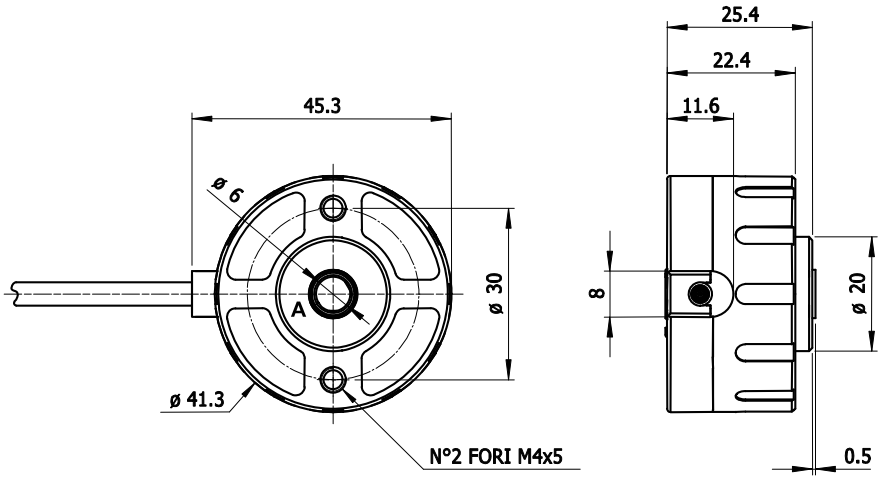

FISSAGGIO CONSIGLIATO

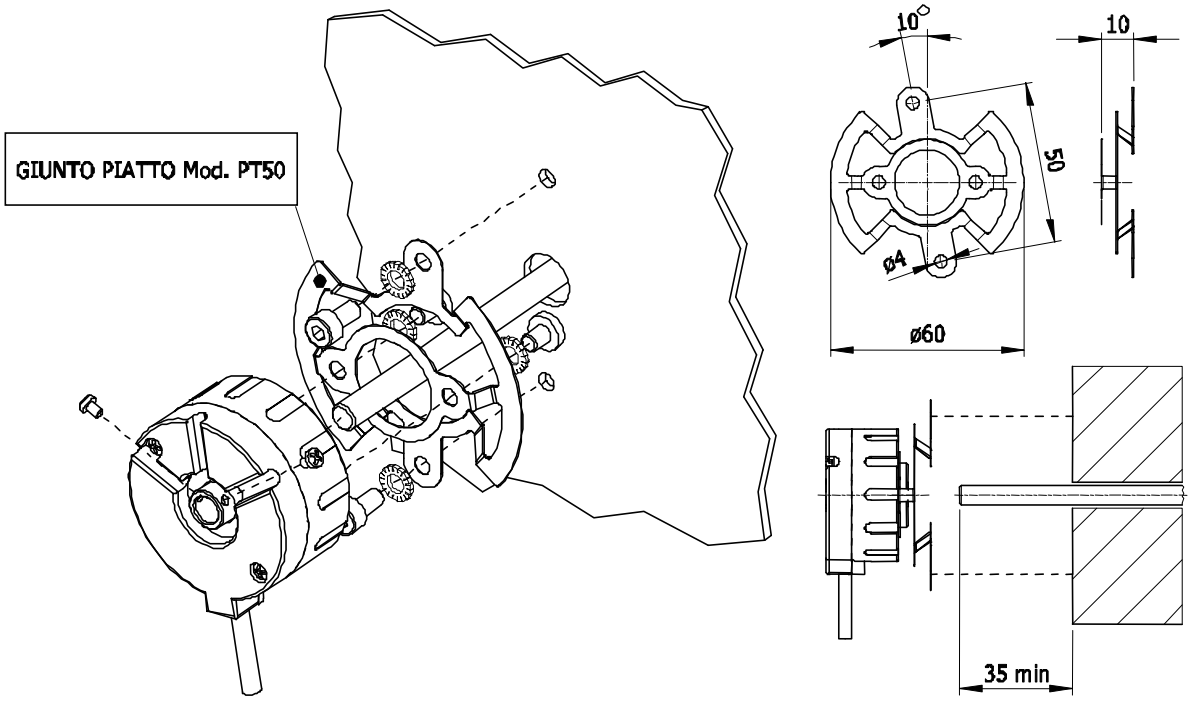

COSA NON FARE

SONO DA EVITARE

- Lavorazioni meccaniche di qualsiasi tipo (taglio, foratura, fresatura, spianatura, ecc.).
- Modifiche in genere del corpo dell'encoder.
- Manomissioni, uso improprio e non conforme alle direttive tecniche del costruttore.
- Urti e sollecitazioni esterne.

Senza obbligo di preavviso, i prodotti potrebbero essere soggetti a modifiche che la Casa Costruttrice si riserva di apportare per il loro miglioramento.