P.T.F. ELETTRONICA S.R.L.
Sede Amministrativa e Legale: Via Vinca,5 40016 S.Giorgio di Piano (Bo)
Tel. 051 6650044 (r.a.) Fax 051 6650640
www.ptfelettronica.com info@ptfelettronica.com
Cod.Fiscale: 03055010379 P.iva: 00592151203 - Capitale sociale int.versato €25.000
Reg. Imp. Bo nr. 03055010379 del 19/02/1996 R.E.A. nr. 259969 del 14/10/1980 Bologna

ENCODER OTTICO EPC

CARATTERISTICHE GENERALI

- Encoder ottico rotativo collegato ad un pignone in acciaio che, scorrendo su una cremagliera, genera segnali di tipo incrementale, consentendo la misura di spostamenti rettilinei.
- Custodia protettiva in alluminio.
- Cremagliera in acciaio, disponibile in varie lunghezze, componibili in più sezioni, permettendo di non avere limiti di corsa.
- Segnali bidirezionali con riferimento di zero.
- Fino a 2500 impulsi giro.
- Uscita connettore in posizione assiale oppure radiale.
- Posizionamento molle di spinta a sinistra oppure a destra.

CARATTERISTICHE MECCANICHE ED ELETTRICHE

Cod. EPC		
Impulsi	5 ÷ 2500 ppr	
Diametro albero	8 - 10 mm (altri a richiesta)	
Grado di protezione	IP 40	
Uscita connettore	assiale	radiale
Posizionamento molle di spinta	sinistra	destra
Temperatura di esercizio	0 ÷ 70°C	
Temperatura di stoccaggio	-20 ÷ 80°C	
Umidità relativa	20 ÷ 90% (non condensata)	
Tensione di alimentazione	5 V ± 5% oppure 12 ÷ 24 V ± 5%	
Frequenza max.	100 kHz	
Uscita	LINE DRIVER	PUSH-PULL
Collegamenti elettrici	vedi tabella relativa	

COSA NON FARE

SONO DA EVITARE

- Lavorazioni meccaniche di qualsiasi tipo (taglio, foratura, fresatura, spianatura, ecc.).
- Modifiche in genere del corpo dell'encoder.
- Manomissioni, uso improprio e non conforme alle direttive tecniche del costruttore.
- Urti e sollecitazioni esterne.

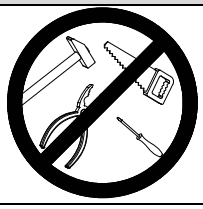

P.T.F. ELETTRONICA S.R.L.

Sede Amministrativa e Legale: Via Vinca,5 40016 S.Giorgio di Piano (Bo)
Tel. 051 6650044 (r.a.) Fax 051 6650640
www.ptfelettronica.com info@ptfelettronica.com
Cod.Fiscale: 03055010379 P.iva: 00592151203 - Capitale sociale int.versato €25.000
Reg. Imp. Bo nr. 03055010379 del 19/02/1996 R.E.A. nr. 259969 del 14/10/1980 Bologna

CONNETTORI E COLLEGAMENTI ELETTRICI

CE (7 POLI)

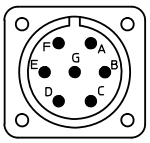

VOL 7 PIN/M

PIN	CONNESSIONI										
	1	2	3	4	5	6	7	8	9	10	11
A	A	0V	A	0V	0V	A	0V	A	0V	0V	0V
B	B	⏚	B	⏚	V+	---	V+	B	V+	---	---
C	Z	A	\A	B	A	B	A	\B	A	A	A
D	V+	Z	V+	Z	B	⏚	B	0V	B	---	Z
E	---	B	\B	A	\A	Z	⏚	V+	⏚	B	B
F	0V	V+	0V	V+	\B	0V	---	Z	---	V+	V+
G	⏚	---	⏚	---	Z	V+	Z	\A	\Z	⏚	⏚
CASE					⏚			⏚			

*1 Pin 'E' collegato internamente al Pin 'D'.
*2 Con diodo di protezione in serie (tipo 1N4004 o 1N4007) fra Pin 'B' e Pin 'F'.

CF (10 POLI)

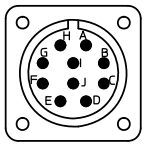

VOL 10 PIN/M

PIN	CONNESSIONI											
	1	2*1	3	4	5*2	6	7	8	9	10	11	12
A	0V	A	0V	A	0V	A	0V	0V	A	A	A	\A
B	⏚	B	---	B	---	\A	V+	B	---	B	B	A
C	A	Z	A	Z	A	B	A	A	B	\A	Z	\B
D	Z	V+	Z	V+	Z	\B	B	Z	---	V+	V+	B
E	B	V+	B	---	B	Z	\A	---	Z	\B	---	\Z
F	V+	0V	V+	0V	V+	\Z	\B	V+	---	0V	0V	Z
G	\A	\A	\A	\A	\A	⏚	Z	\B	---	⏚	⏚	⏚
H	\Z	\B	\Z	\B	\Z	---	\Z	\A	⏚	---	\A	
I	---	\Z	\B	\Z	\B	0V	⏚	\Z	0V	---	\B	0V
J	\B	⏚	⏚	⏚	⏚	V+	---	⏚	V+	---	\Z	+V

CONFIGURAZIONI

SINISTRA

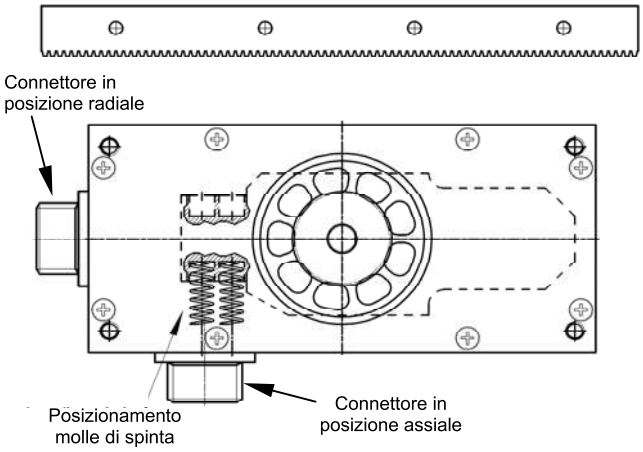

DESTRA

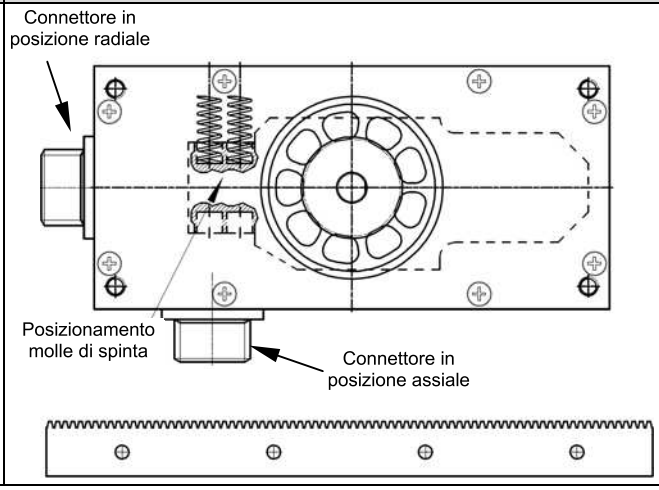

DIMENSIONI E FISSAGGIO CONSIGLIATO

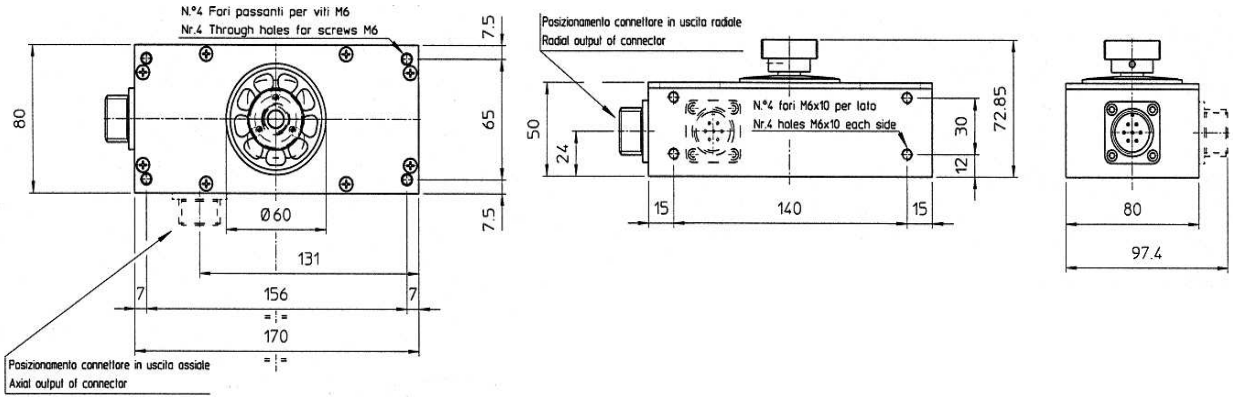

Senza obbligo di preavviso, i prodotti potrebbero essere soggetti a modifiche che la Casa Costruttrice si riserva di apportare perché ritenute necessarie al miglioramento degli stessi.