P.T.F. ELETTRONICA S.R.L.
Sede Amministrativa e Legale: Via Vinca,5 40016 S.Giorgio di Piano (Bo)
Tel. 051 6650044 (r.a.) Fax 051 6650640
www.ptfelettronica.com info@ptfelettronica.com
Cod.Fiscale: 03055010379 P.iva: 00592151203 - Capitale sociale int.versato €25.000
Reg. Imp. Bo nr. 03055010379 del 19/02/1996 R.E.A. nr. 259969 del 14/10/1980 Bologna

ENCODER OTTICO EN38SC

CARATTERISTICHE GENERALI

- Encoder ottico rotativo dalle dimensioni contenute, adatto per applicazioni con spazio di installazione limitato.
- Segnali bidirezionali con riferimento di zero.
- Flangia e custodia in alluminio.
- Uscita cavo radiale o assiale.
- Basso profilo.
- Adatto per uso retro motore.

CARATTERISTICHE MECCANICHE ED ELETTRICHE

MECCANICHE

- Flangia e custodia in alluminio.
- Albero in acciaio inox.
- Cuscinetti a sfere con schermi speciali ad alta tenuta.
- Elevata protezione dalle condizioni ambientali.

ELETTRICHE

- Protezione dai cortocircuiti.
- Protezione dall'inversione di polarità.
- Elevata stabilità dei segnali d'uscita.
- Dispositivo di lettura con emettitore luminoso a raggi infrarossi e ricevitore a fotodiodi.

Cod. EN38SC	PP	L5
Impulsi	5 ÷ 3600 ppr	
Velocità di rotazione max.	continua 6000 rpm momentanea 8000 rpm	
Carico max. sull'albero	30 N (assiale) - 30 N (radiale)	
Albero (diametro foro A) mm	ø5 H7 - ø6 H7 - ø8 H7	
Profondità foro	15 mm	
Temperatura di esercizio	0 °C ÷ 70 °C	
Temperatura di stoccaggio	-20 °C ÷ 80 °C	
Umidità relativa	20 ÷ 90 % (non condensata)	
Grado di protezione (EN 60529)	IP 64	
Coppia	≤ 1 Ncm	
Uscita	Push-Pull	Line Driver
Alimentazione	5 ÷ 28 V ± 10%	
Frequenza max.	120 kHz	
Assorbimento a 5 V	40 mA	
Corrente max. d'uscita	40 mA	70 mA
Lunghezza cavo standard	1 m	
Collegamenti elettrici	vedi tabella relativa	
Protezioni elettriche	inversione di polarità e cortocircuiti	
Peso	80 g	

P.T.F. ELETTRONICA S.R.L.
Sede Amministrativa e Legale: Via Vinca,5 40016 S.Giorgio di Piano (Bo)
Tel. 051 6650044 (r.a.) Fax 051 6650640
www.ptfelettronica.com info@ptfelettronica.com
Cod.Fiscale: 03055010379 P.iva: 00592151203 - Capitale sociale int.versato €25.000
Reg. Imp. Bo nr. 03055010379 del 19/02/1996 R.E.A. nr. 259969 del 14/10/1980 Bologna

CAVO E COLLEGAMENTI ELETTRICI

Cavo 8 poli ∅ = 4,5 mm, guaina esterna in PVC

Sezione dei conduttori:
- alimentazioni: 0,14 mm^2
- segnali: 0,14 mm^2

Cavo 5 poli ∅ = 4,1 mm, guaina esterna in PVC

Sezione dei conduttori:
- alimentazioni: 0,35 mm^2
- segnali: 0,14 mm^2

NOTA
Rispettare un raggio minimo di curvatura del cavo di 50 mm.

PP		L5	
SEGNALE	**COLORE CONDUTTORE**	**SEGNALE**	**COLORE CONDUTTORE**
A	Verde	A	Verde
B	Bianco	B	Bianco
Z	Marrone	Z	Marrone
		$\overline{A}$	Arancio
		$\overline{B}$	Azzurro
		$\overline{Z}$	Giallo
V+	Rosso	V+	Rosso
GND	Blu	GND	Blu
⏚	Schermo	⏚	Schermo

CAVO CON SCHERMO

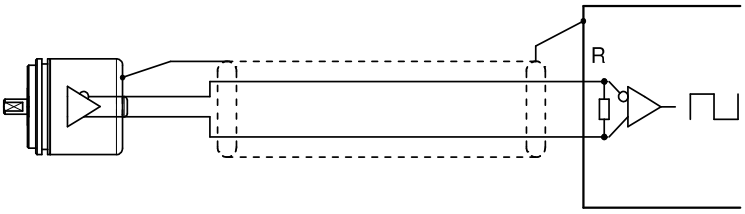

COLLEGAMENTO LINE DRIVER	
ALIMENTAZIONE	**R**
5 V	120 Ω
12 V	330 Ω
24 V	1000 Ω

DIMENSIONI

VERSIONE STANDARD

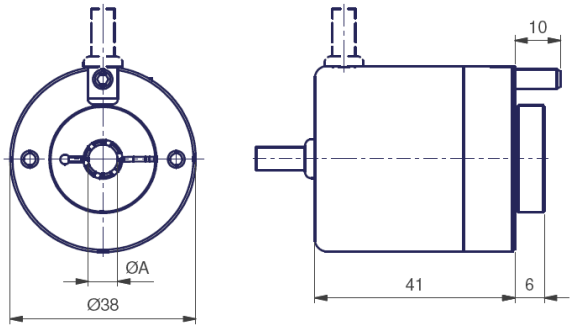

VERSIONE FLANGIA ELASTICA

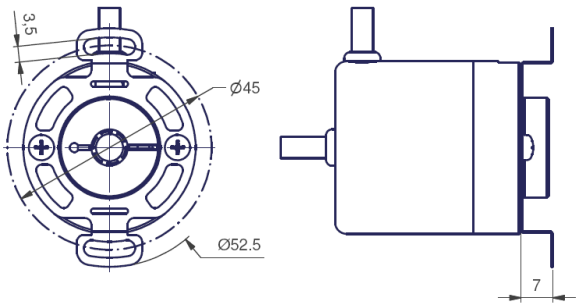

COSA NON FARE

- Lavorazioni meccaniche di qualsiasi tipo (taglio, foratura, fresatura, spianatura, ecc.).
- Modifiche in genere sia del corpo che dell'albero dell'encoder.
- Manomissioni, uso improprio e non conforme alle direttive tecniche della Casa Costruttrice.
- Urti e sollecitazioni esterne.

Senza obbligo di preavviso, i prodotti potrebbero essere soggetti a modifiche che la Casa Costruttrice si riserva di apportare per il loro miglioramento.