P.T.F. ELETTRONICA S.R.L.
Sede Amministrativa e Legale: Via Vinca,5 40016 S.Giorgio di Piano (Bo)
Tel. 051 6650044 (r.a.) Fax 051 6650640
www.ptfelettronica.com info@ptfelettronica.com
Cod.Fiscale: 03055010379 P.iva: 00592151203 - Capitale sociale int.versato €25.000
Reg. Imp. Bo nr. 03055010379 del 19/02/1996 R.E.A. nr. 259969 del 14/10/1980 Bologna

VISUALIZZATORE CON SENSORE MAGNETICO VISION 110L

CARATTERISTICHE GENERALI

- VISUALIZZATORE DI QUOTE con display LCD 6 ½ digit.
- Corpo sensore di dimensioni standard e frontale di sezione maggiore, per incasso in pannello con dima di foratura 92x66 mm (lxh), oppure adattabile a dima standard (92x44 mm).
- CAVO FLESSIBILE lunghezza max. 4 metri.
- Alimentazione a batteria oppure esterna.
- SENSORE MAGNETICO di dimensioni contenute.
- Possibilità di fissaggio mediante viti con filetto M3 o M4.
- Ampie tolleranze di allineamento.
- Da abbinare alla BANDA MAGNETICA **MP200** oppure **MP100**.

CARATTERISTICHE MECCANICHE ED ELETTRICHE

Display	LCD 6 ½ digit h = 13 mm	
Risoluzione programmabile	1.0 - 0.1 - 0.05 - 0.01 mm 0.01 - 0.001 - 1/16 - 1/32 - 1/64 pollici 1° - 0.1° - 0.01° - 0.001° angolare	
Precisione	± 20 µm	
Ripetibilità	± 1/2 digit	
Alimentazione	2 bat. LR6 AA oppure esterna (1.5 ÷ 5 V)	
Temperatura di esercizio	0 ÷ 50°C	
Temperatura di stoccaggio	-20° ÷ 70°C	
Umidità relativa	95% (non condensata)	
VISUALIZZATORE		
Peso	125 g	
Resistenza alle vibrazioni	25 m/s^2 [55 ÷ 2000 Hz]	
Grado di protezione	IP 43	
SENSORE		
	mod. VI110L 1	**mod. VI110L 2**
Velocità max.	2 m/s	4 m/s
Distanza sensore - banda magnetica	0.1 ÷ 0.4 mm	0.3 ÷ 2.0 mm
Da abbinare a banda magnetica - passo	MP100 (1+1mm)	MP200 (2+2mm)
Resistenza alle vibrazioni	300 m/s^2 [55 ÷ 2000 Hz]	
Resistenza agli urti	1000 m/s^2 (11 ms)	
Grado di protezione	IP 67	
CAVO - 6 poli ø 3.4 mm		
Raggio minimo di curvatura	25 mm	
Lunghezza	4 / 3.5 / 3 / 2.5 / 2 / 1.5 / 1 / 0.5 / 0.2 m	

P.T.F. ELETTRONICA S.R.L.
Sede Amministrativa e Legale: Via Vinca,5 40016 S.Giorgio di Piano (Bo)
Tel. 051 6650044 (r.a.) Fax 051 6650640
www.ptfelettronica.com info@ptfelettronica.com
Cod.Fiscale: 03055010379 P.iva: 00592151203 - Capitale sociale int.versato €25.000
Reg. Imp. Bo nr. 03055010379 del 19/02/1996 R.E.A. nr. 259969 del 14/10/1980 Bologna

DIMENSIONI VISUALIZZATORE

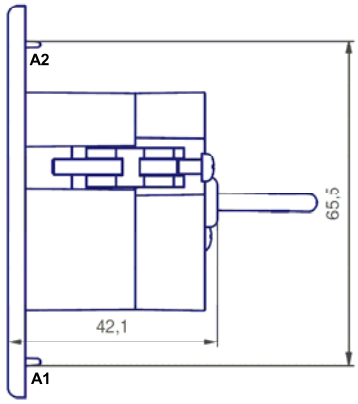

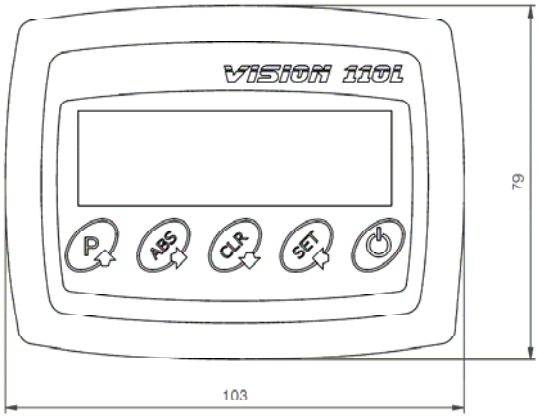

DIMA DI FORATURA

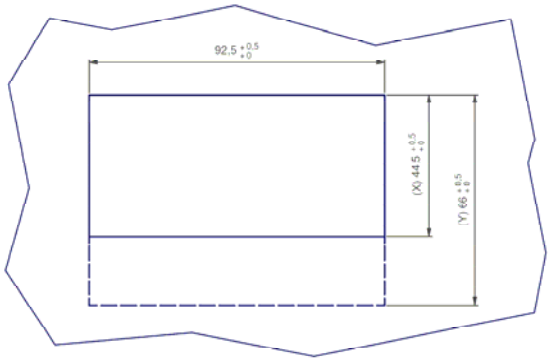

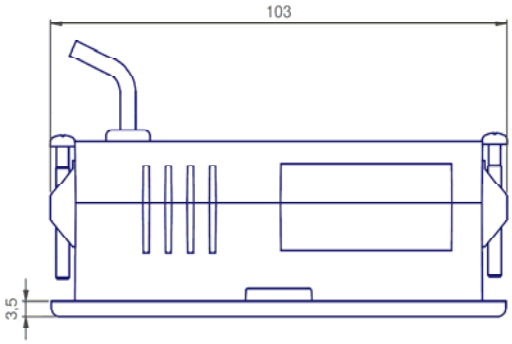

(X) = Dima di foratura standard mm 92x44 - CENTRATORI (A1, A2) RIMOSSI.
(Y) = Dima di foratura mm 92x66.

DIMENSIONI SENSORE

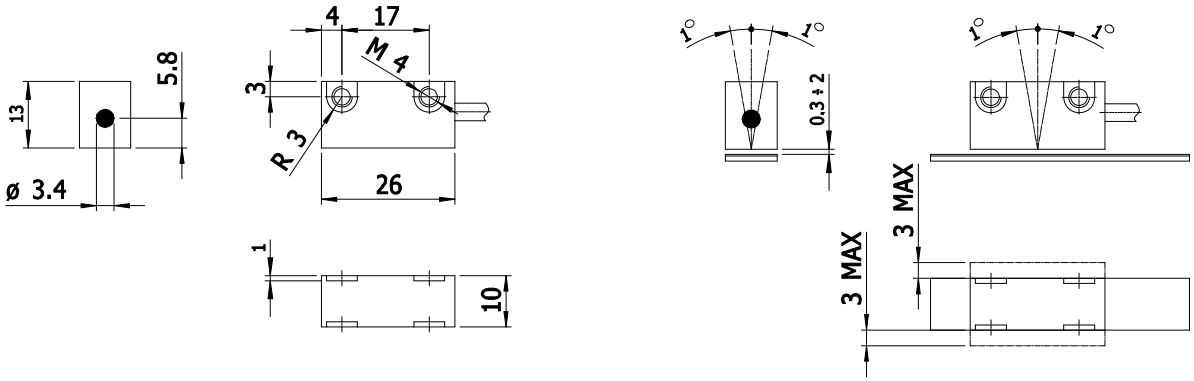

ATTENZIONE!!

SONO DA EVITARE

1. Lavorazioni meccaniche di qualsiasi tipo (taglio, foratura, fresatura, spianatura, ecc.).
2. Maltrattamenti di ogni genere.
3. Urti e sollecitazioni esterne.
4. Vicinanza di fonti magnetiche.

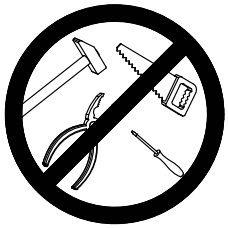

Senza obbligo di preavviso, i prodotti potrebbero essere soggetti a modifiche che la Casa Costruttrice si riserva di apportare perché ritenute necessarie al miglioramento degli stessi.