P.T.F. ELETTRONICA S.R.L.
Sede Amministrativa e Legale: Via Vinca,5 40016 S.Giorgio di Piano (Bo)
Tel. 051 6650044 (r.a.) Fax 051 6650640
www.ptfelettronica.com info@ptfelettronica.com
Cod.Fiscale: 03055010379 P.iva: 00592151203 - Capitale sociale int.versato €25.000
Reg. Imp. Bo nr. 03055010379 del 19/02/1996 R.E.A. nr. 259969 del 14/10/1980 Bologna

SUPPORTO SEMPLICE SDS6 PER MACCHINE TIPO FRESA

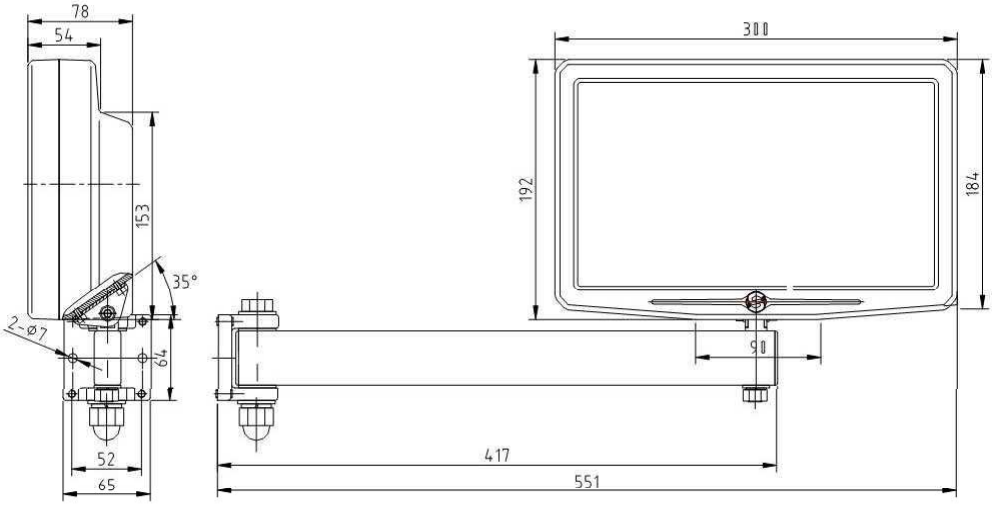

SUPPORTO CON PROLUNGA SDS6 PER MACCHINE TIPO FRESA

Senza obbligo di preavviso, i prodotti potrebbero essere soggetti a modifiche che la Casa Costruttrice si riserva di apportare perché ritenute necessarie al miglioramento degli stessi.

P.T.F. ELETTRONICA S.R.L.
Sede Amministrativa e Legale: Via Vinca,5 40016 S.Giorgio di Piano (Bo)
Tel. 051 6650044 (r.a.) Fax 051 6650640
www.ptfelettronica.com info@ptfelettronica.com
Cod.Fiscale: 03055010379 P.iva: 00592151203 - Capitale sociale int.versato €25.000
Reg. Imp. Bo nr. 03055010379 del 19/02/1996 R.E.A. nr. 259969 del 14/10/1980 Bologna

SUPPORTO SEMPLICE SDS6 PER MACCHINE TIPO TORNIO

SUPPORTO CON PROLUNGA SDS6 PER MACCHINE TIPO TORNIO

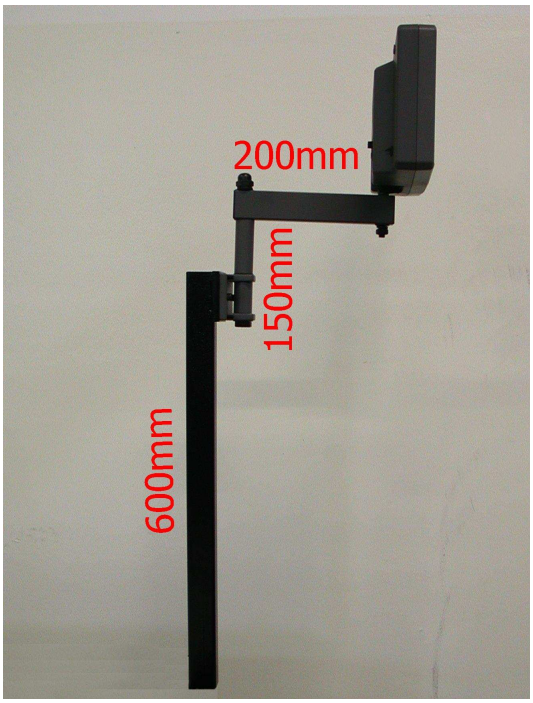

Senza obbligo di preavviso, i prodotti potrebbero essere soggetti a modifiche che la Casa Costruttrice si riserva di apportare perché ritenute necessarie al miglioramento degli stessi.